技术数据与规格

光学 H_2 传感器　　型号 MOHS 2.1

MOHS 2 模块化氢气传感器是一款通用型氢气阈值开关。
主要特点：防爆；不受电磁场影响；可在危险环境中进行光学测量；响应时间短；交叉敏感性低；使用寿命长；DIN 导轨安装

性能参数

测量范围：	0.1 至 4 vol.% 氢气（LEL） 过载：可耐受 100 vol.% 氢气
精度：	±（0.1 × 阈值）vol.%
预期使用寿命：	2 年以上
信号输出：	集电极开路（最大 26.4 VDC，负载电流 50 mA） 阈值可编程
供电电源：	12 至 24 VDC ±10%，纹波（峰峰值）最大 10%
功耗：	最大 960 mW（24 V 时最大 40 mA）
响应时间 t_{90}：	< 60 s
工作温度：	-15 °C 至 50 °C
工作湿度：	0 % 至 70 % RH，无冷凝
压力范围：	750 hPa 至 1750 hPa
流量：	0 至 1000 sccm/min（建议 100 sccm）
干扰：	对 N_2、O_2、CO_2、饱和烃及惰性气体无干扰
信号漂移：	空气中 < 1 % 信号值/月
与介质接触的材料：	不锈钢、钯、镍、聚合物、环氧树脂、玻璃

所有特性参数均基于 20 °C、50% RH 和 1013 mbar 的条件。

储存条件

温度范围：	-30 °C 至 45 °C（建议 15 °C 至 30 °C）
环境压力：	750 hPa 至 1750 hPa
重量：	电子单元约 70 g “浸入式探头”传感器约 120 g “环境空气”传感器约 180 g
尺寸：	电子单元 71 mm × 29 mm × 10 mm “浸入式探头”传感器 40 mm × 26 mm × 33 mm “环境空气”传感器 40 mm × 40 mm × 35 mm

电子单元

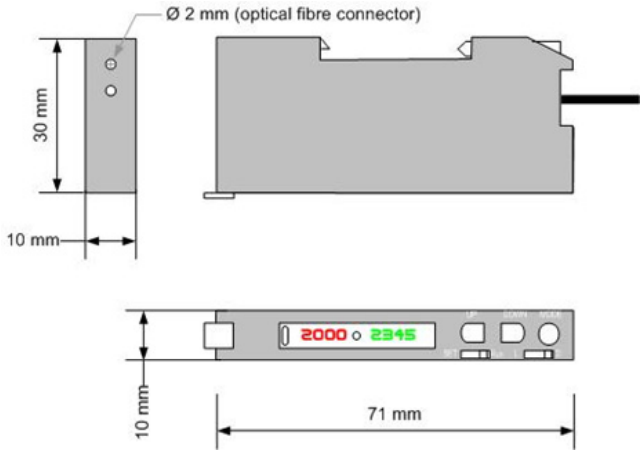

图中标注：Ø 2 mm (optical fibre connector)＝Ø 2 mm（光纤接口）

CE
符合 RoHS

本数据表如有变更，恕不另行通知。

Materion GmbH ・ Alter Holzhafen 15 ・ D-23966 Wismar ・ 德国
电话：+49 (0) 3841-7584040 ・ 传真：+49 (0) 3841-7584041 ・ info@materion-gmbh.de ・ www.materion-gmbh.de

可选传感器元件

外置浸入式探头

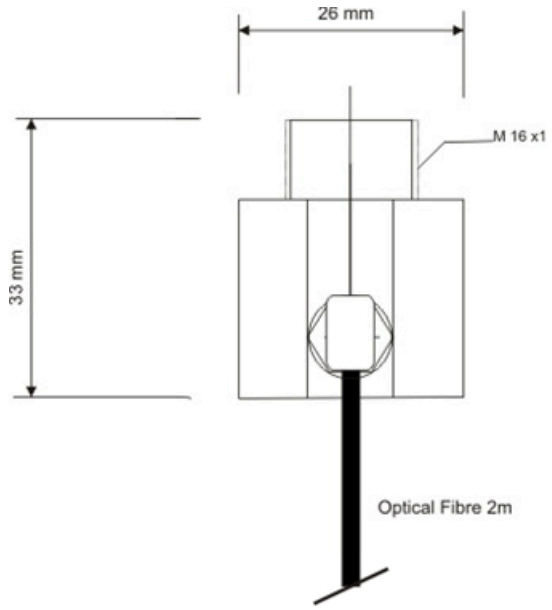

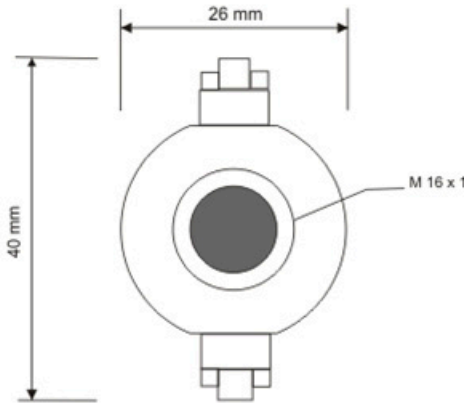

图中标注：Optical Fibre 2m＝光纤（2 m）；M 16 x1＝M16×1 螺纹

外置环境空气监测传感器

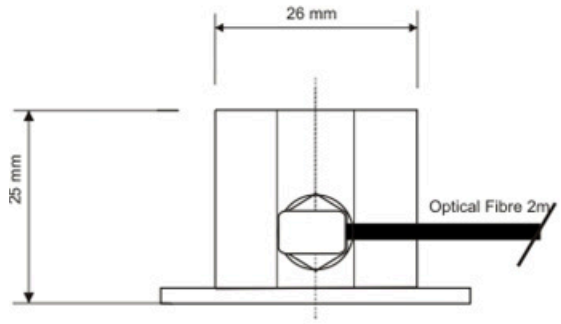

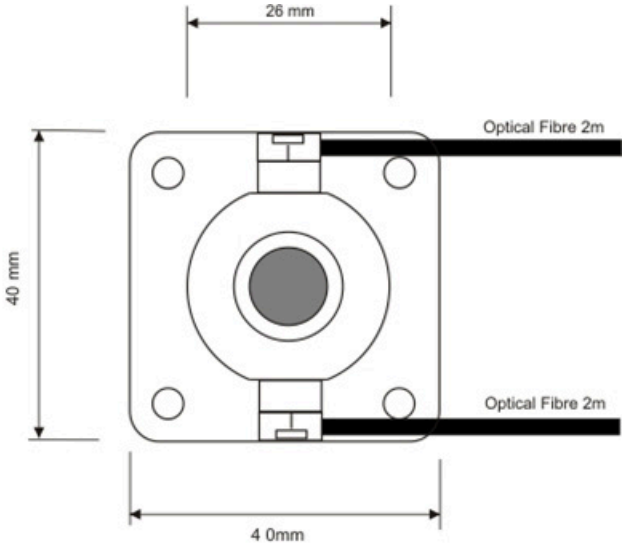

图中标注：Optical Fibre 2m＝光纤（2 m）

CE
符合 RoHS

本数据表如有变更，恕不另行通知。

Materion GmbH ・ Alter Holzhafen 15 ・ D-23966 Wismar ・ 德国
电话：+49 (0) 3841-7584040 ・ 传真：+49 (0) 3841-7584041 ・ info@materion-gmbh.de ・ www.materion-gmbh.de